Aufbauanleitung

Kommode

Artikel Nummer: 4800301

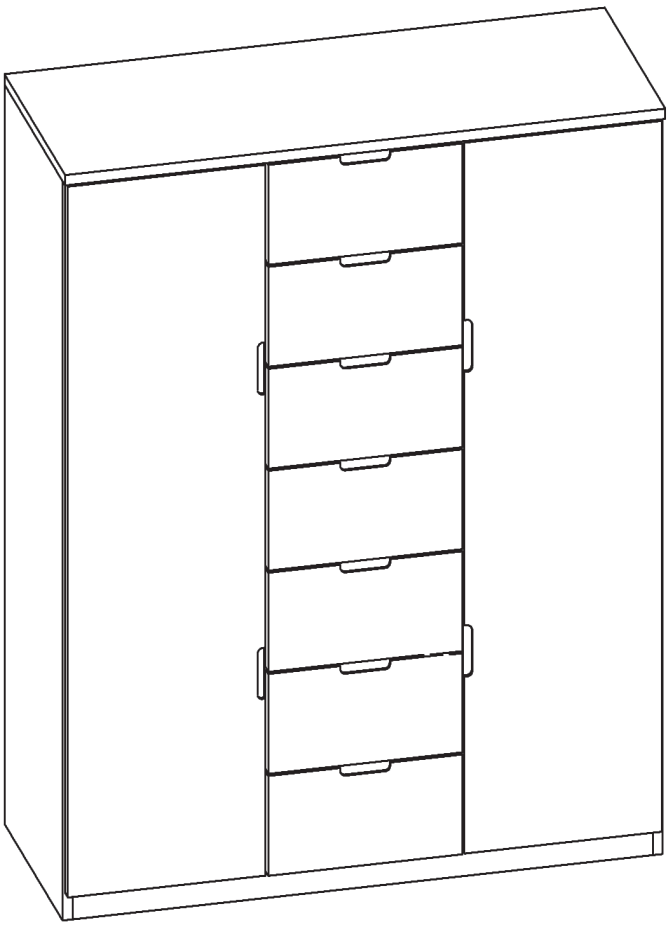

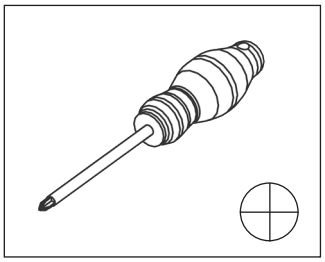

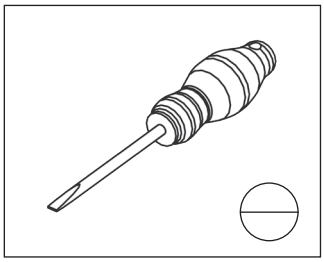

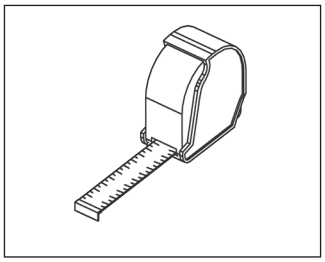

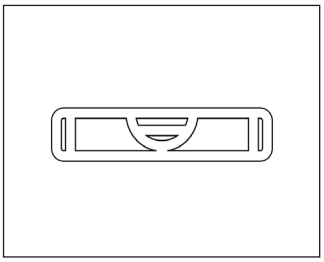

Waschbär:
Waschbär GmbH
Wöhlerstr. 4
79108 Freiburg
Deutschland

Kundenservice:

Deutschland:	Tel. 0761 70 77 89 20	Mo - Fr: 8.00 - 18.00 Uhr	waschbaer.de
Österreich:	Tel. 05574 251 10	Mo - Fr: 8.00 - 18.00 Uhr	waschbaer.at
Schweiz:	Tel. 0848 44 55 66	Mo - Fr: 9.00 - 17.00 Uhr	waschbaer.ch
Nederland:	Tel. 030 774 02 96	ma t/m vr: 9.00 - 17.00 uur	waschbaer.nl

Hersteller:
Firma Wielobranżowa Drewdom
Gatniki 16a
26-200 Końskie
Poland

Kommode

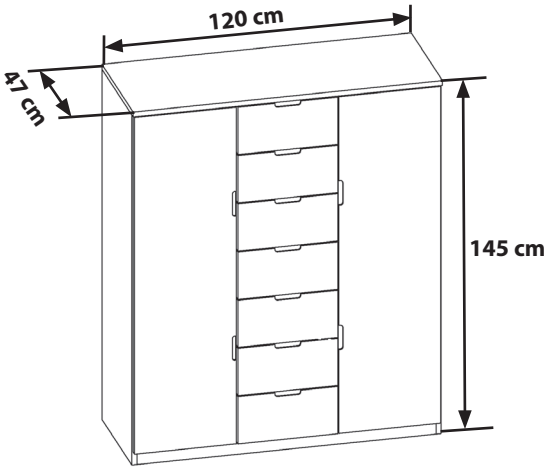

Zubehör

VS1 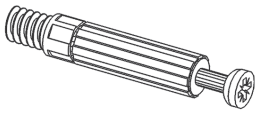 **24x**	EX1 **24x**	RW1 16mm **22x**
BT1 **24x**		

1 **x1** (120x47x2cm)

2 **x1** (143x45x2cm)

3 **x1** (143x45x2cm)

4 **x1** (135x44,5x2cm)

5 **x1** (135x44,5x2cm)

6 **x1** (116x44,5x2cm)

7 **x1** (137,5x39,5x2cm)

8 **x1** (137,5x39,5x2cm)

9 **x6** (37x42x2cm)

10 **x1** (138,5x118,8x0,4cm)

11 **x1** (38,8x19,3cm)

12 **x1** (38,8x19,3cm)

13 **x1** (38,8x19,3cm)

14 **x1** (38,8x19,3cm)

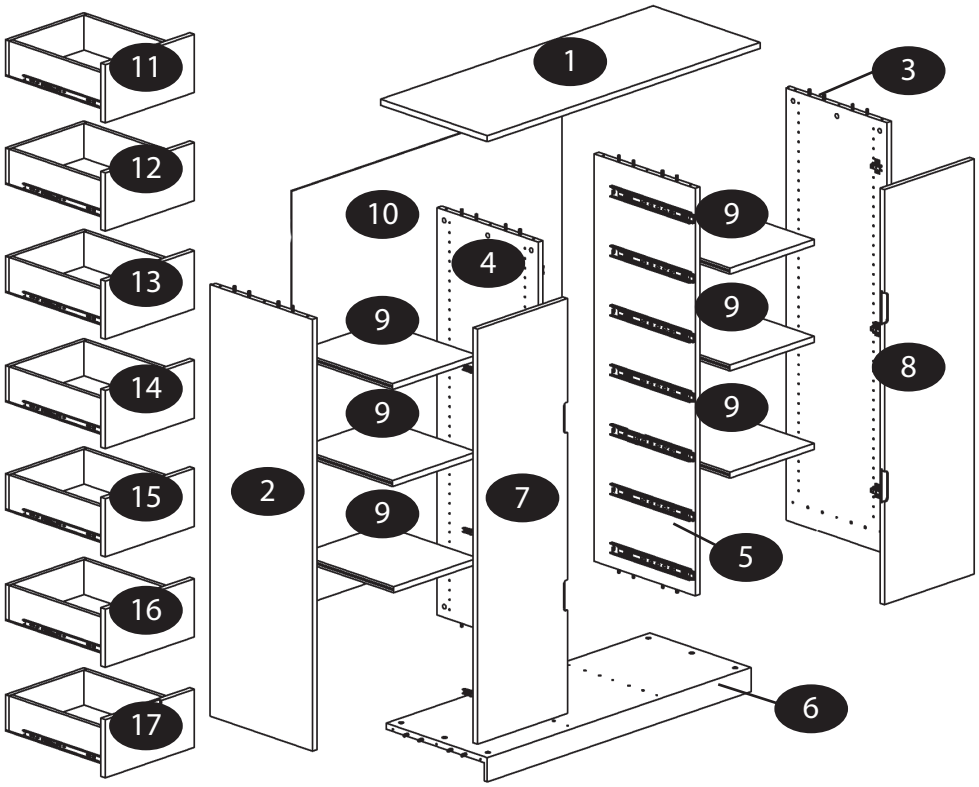

15 **x1** (38,8x19,3cm)

16 **x1** (38,8x19,3cm)

17 **x1** (38,8x19,3cm)

1

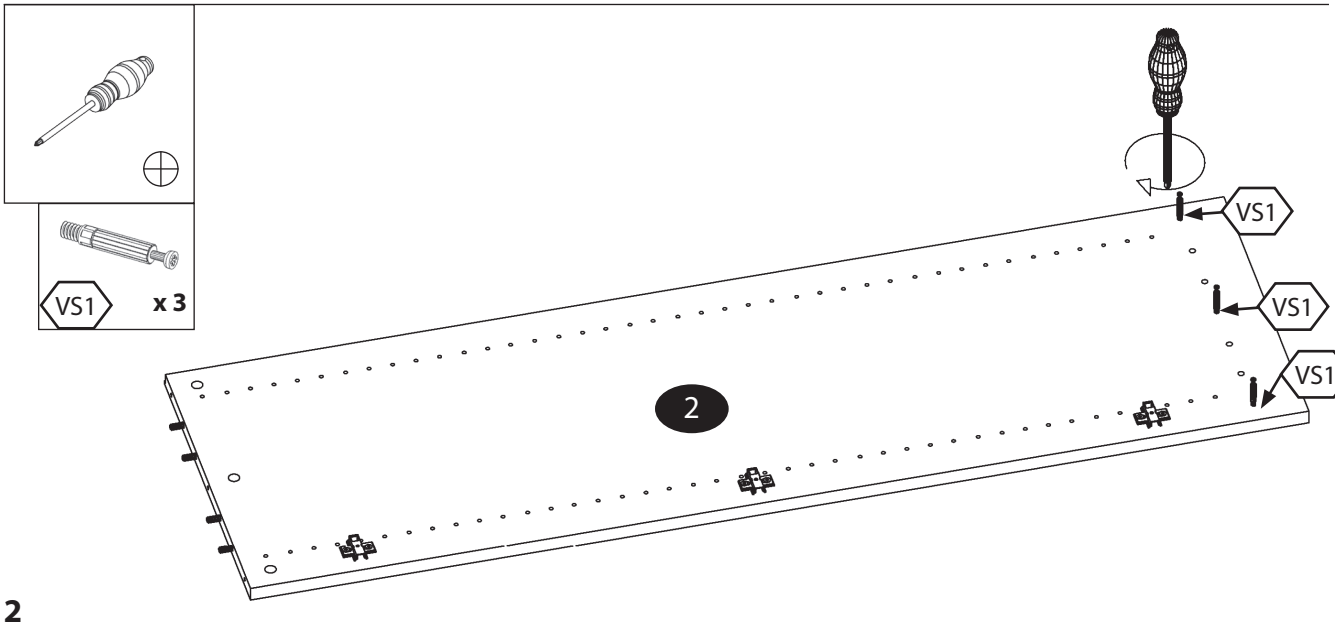
VS1
x 3
VS1
VS1
VS1
2

2

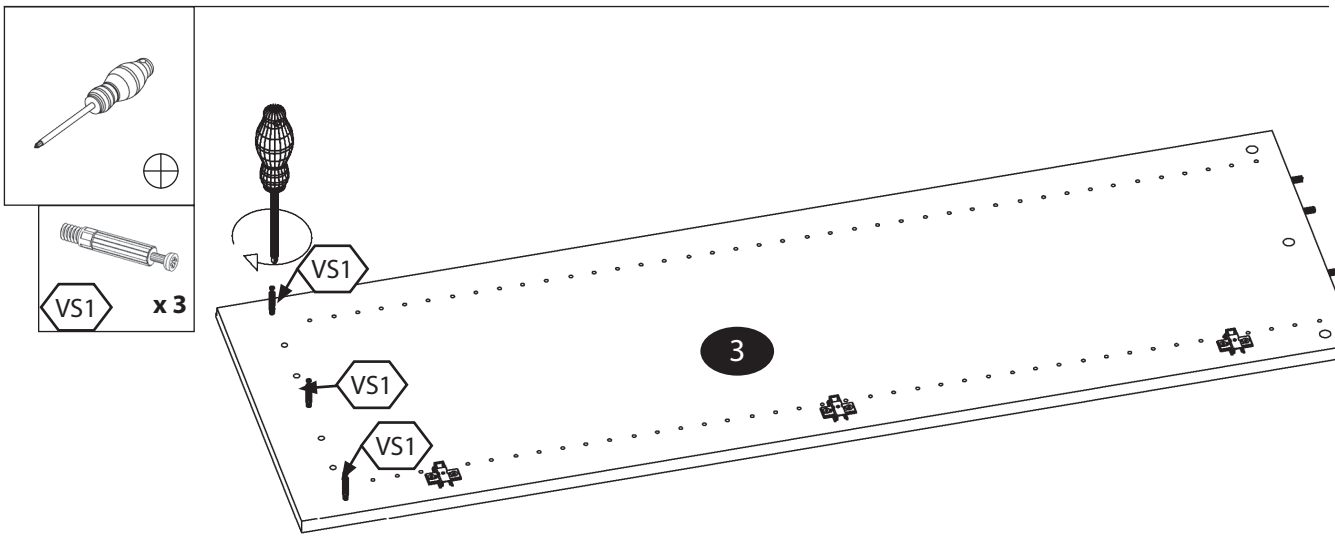
VS1
x 3
VS1
VS1
VS1
3

3

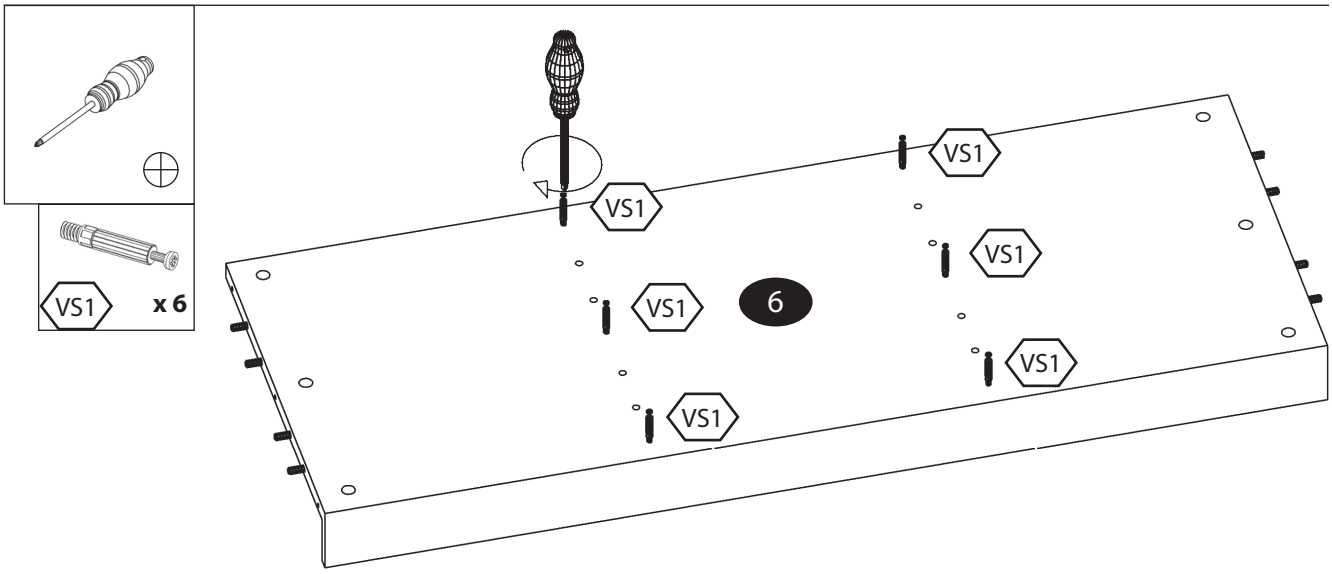
VS1
x 6
VS1
VS1
VS1
VS1
VS1
VS1
6

4

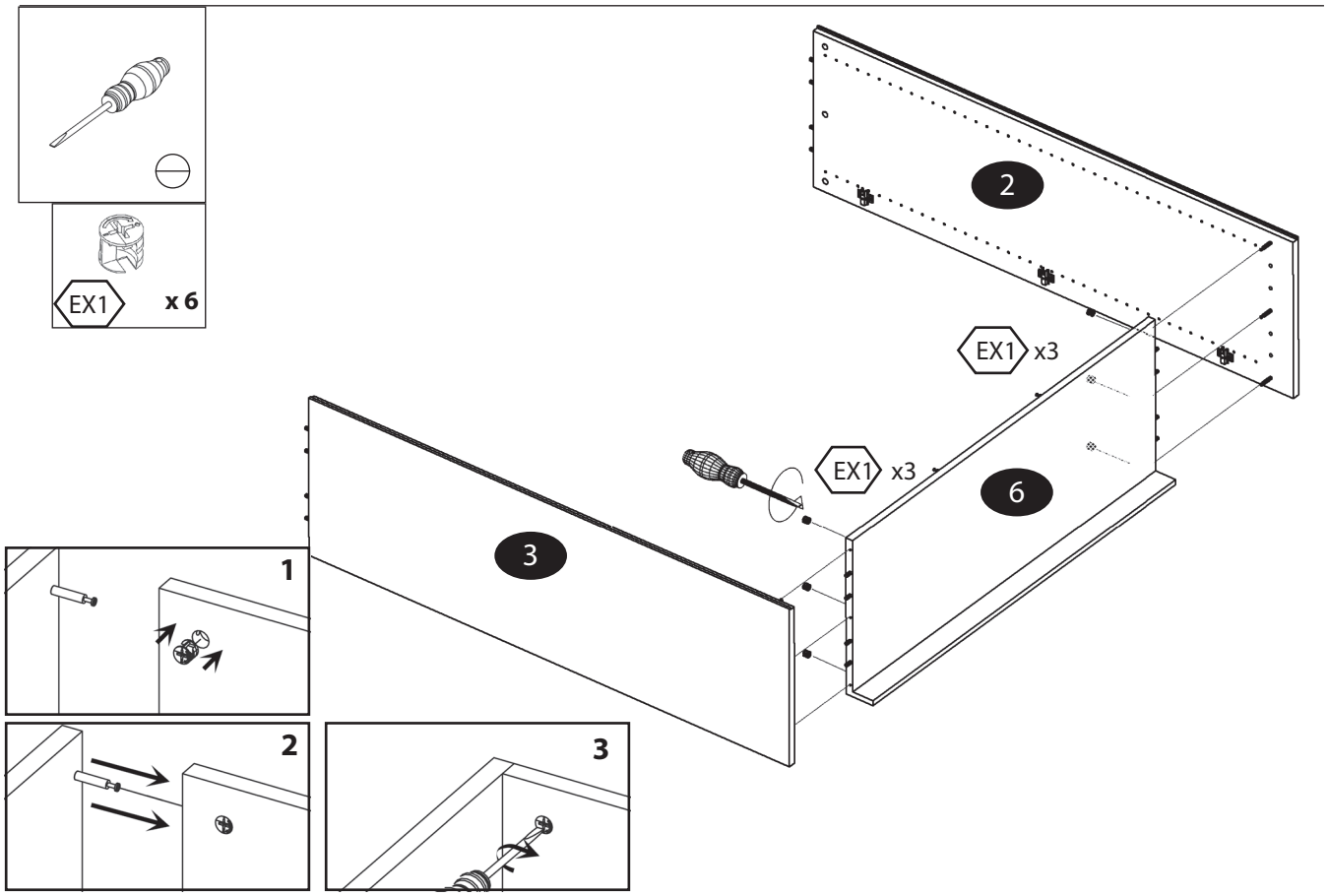

5

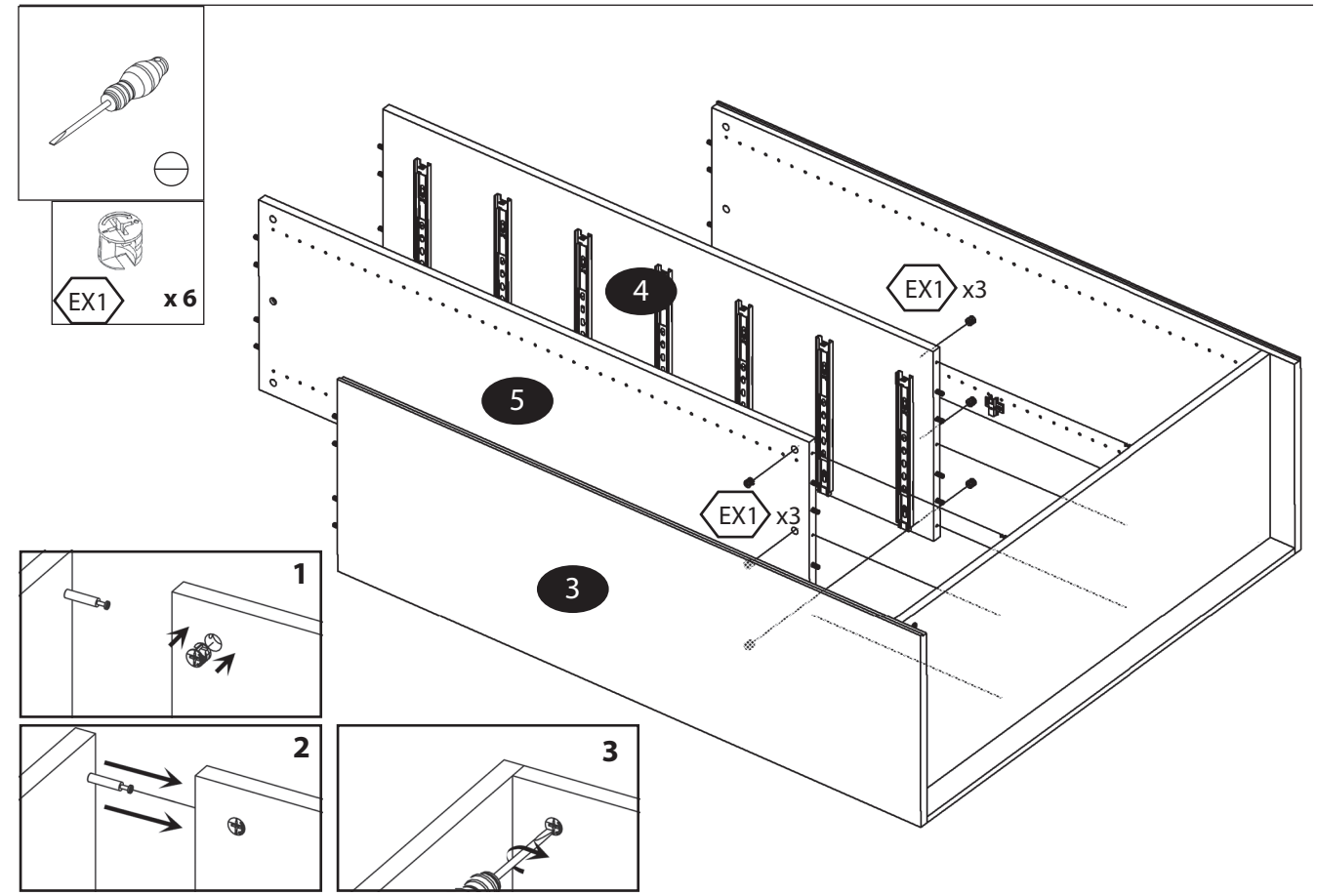

6

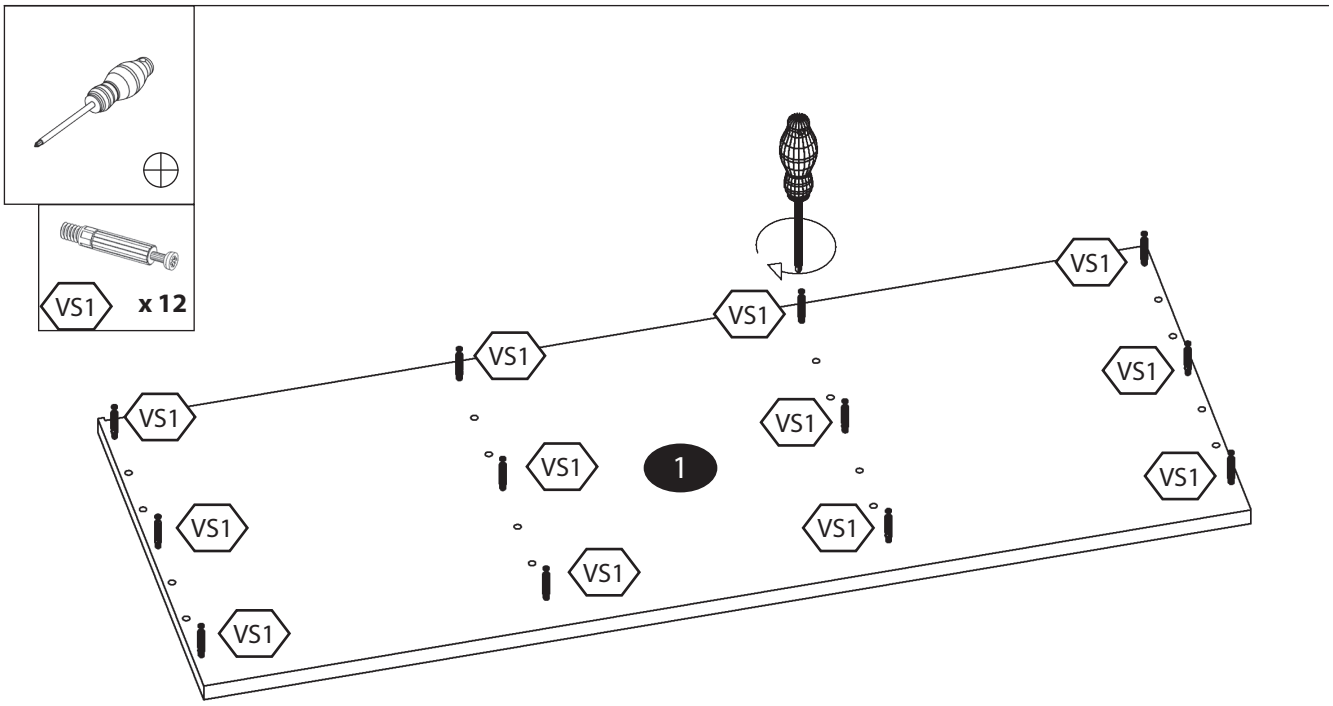
VS1
x 12
VS1
VS1
VS1
VS1
VS1
VS1
VS1
VS1
VS1
VS1
VS1
VS1
1

7

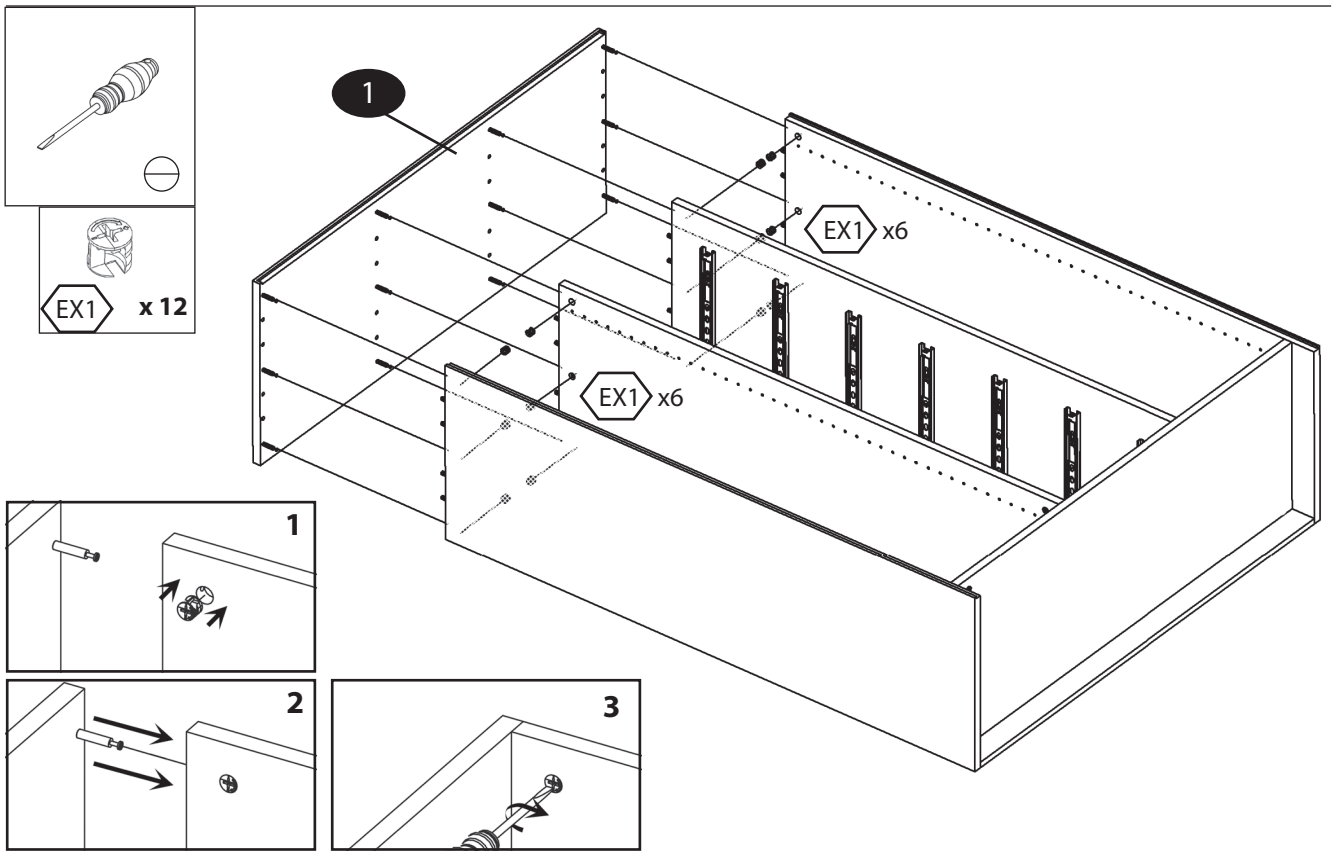
EX1
x 12
1
EX1 x6
EX1 x6
1
2
3

8

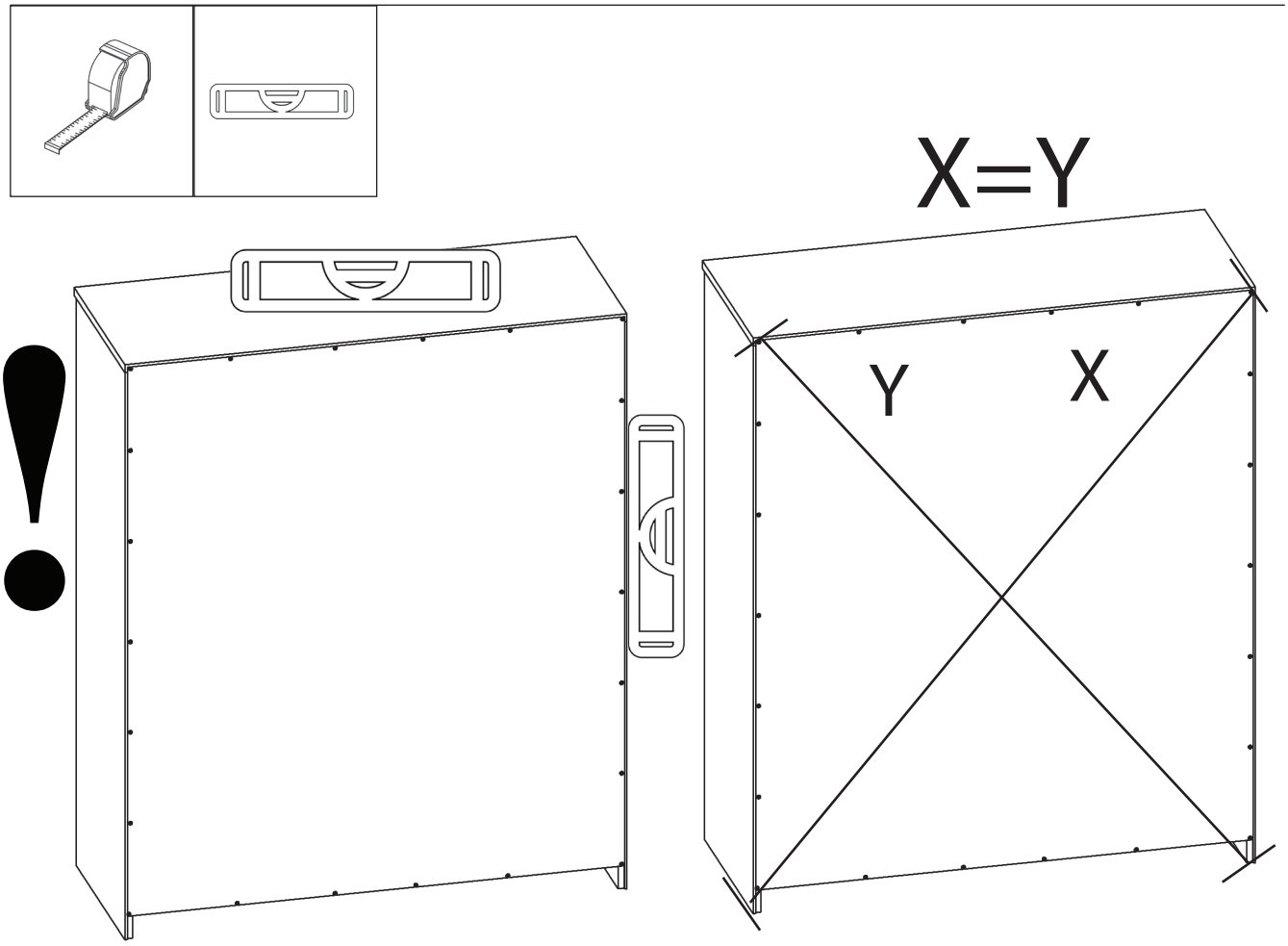

9

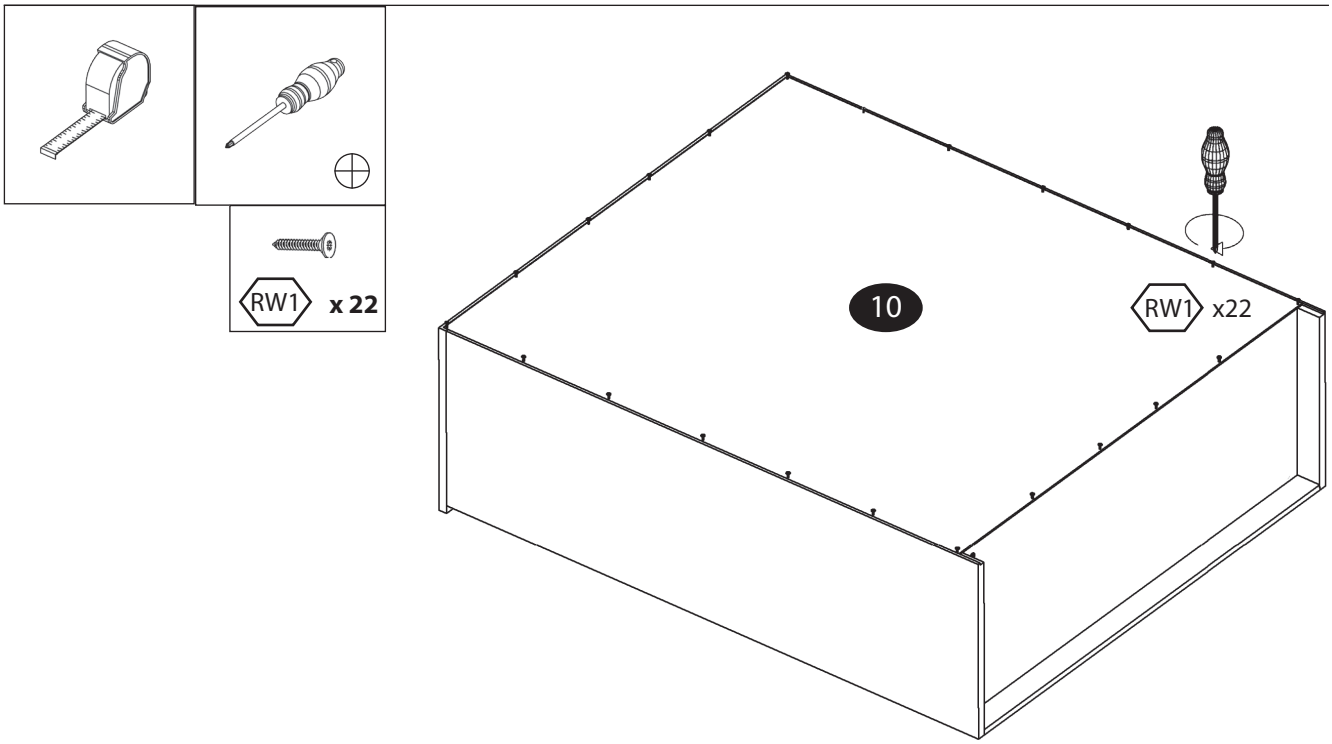

10

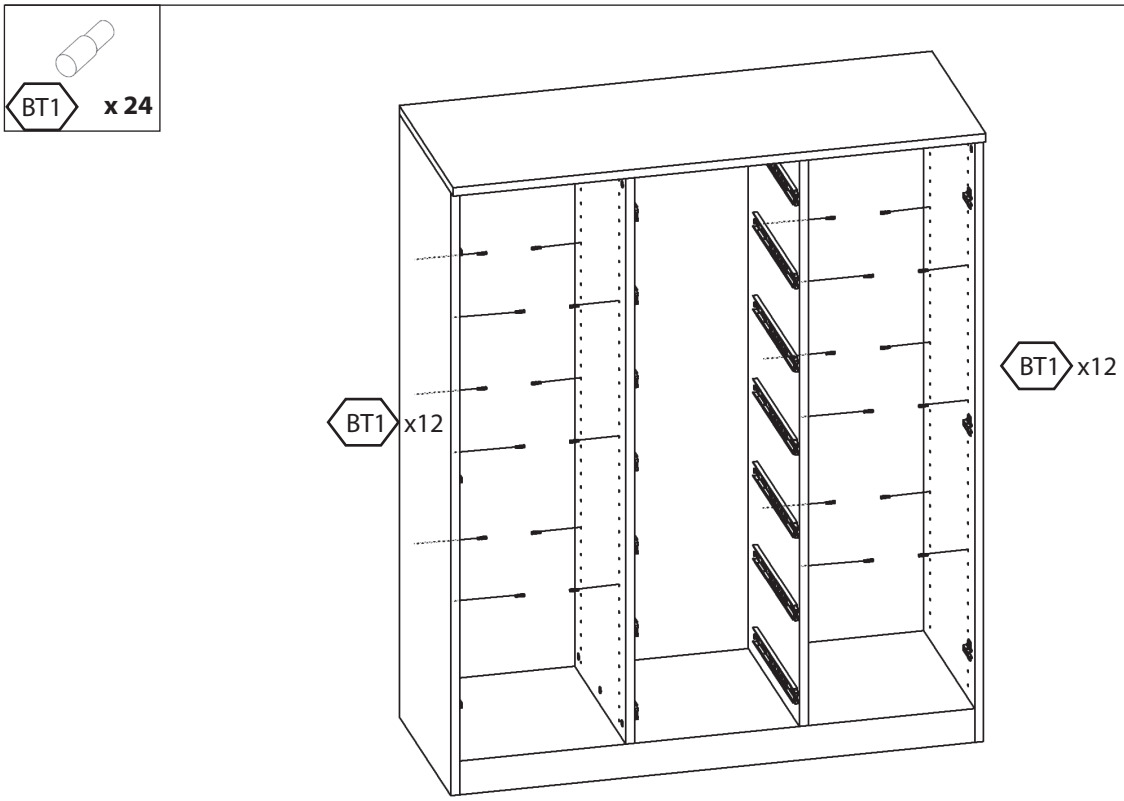

11

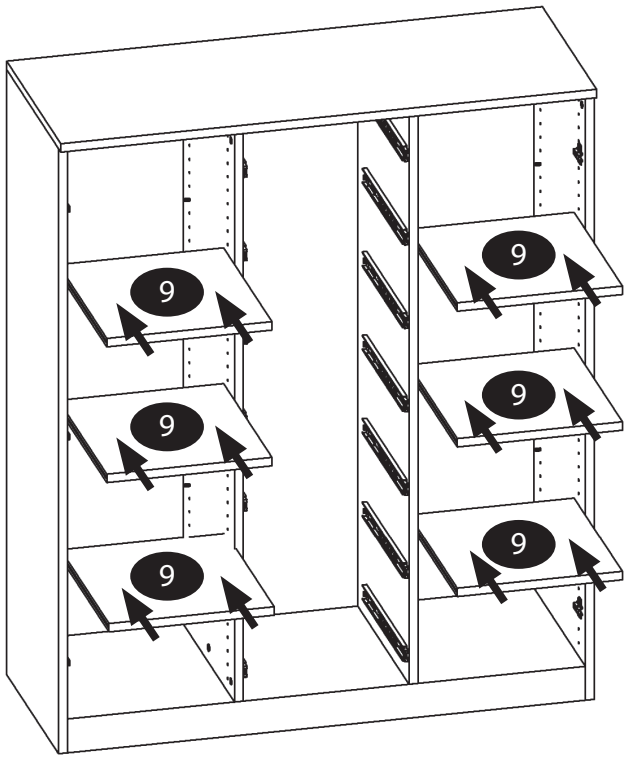

12

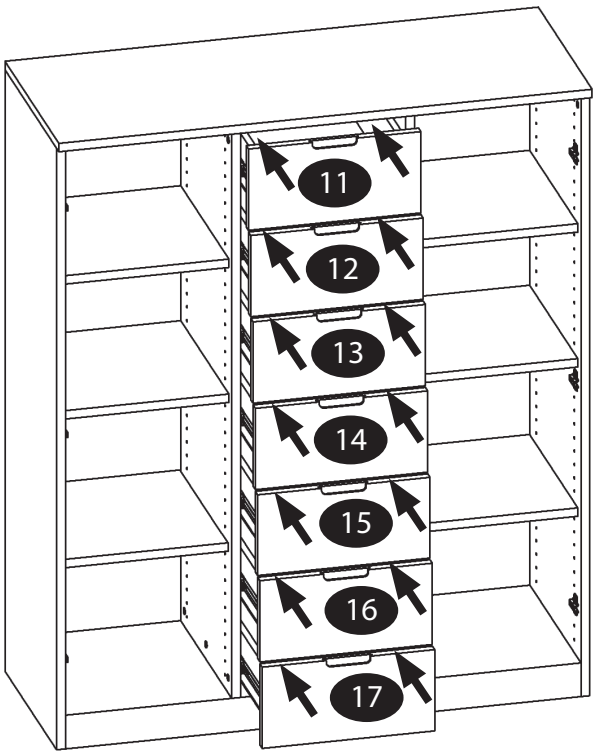

13

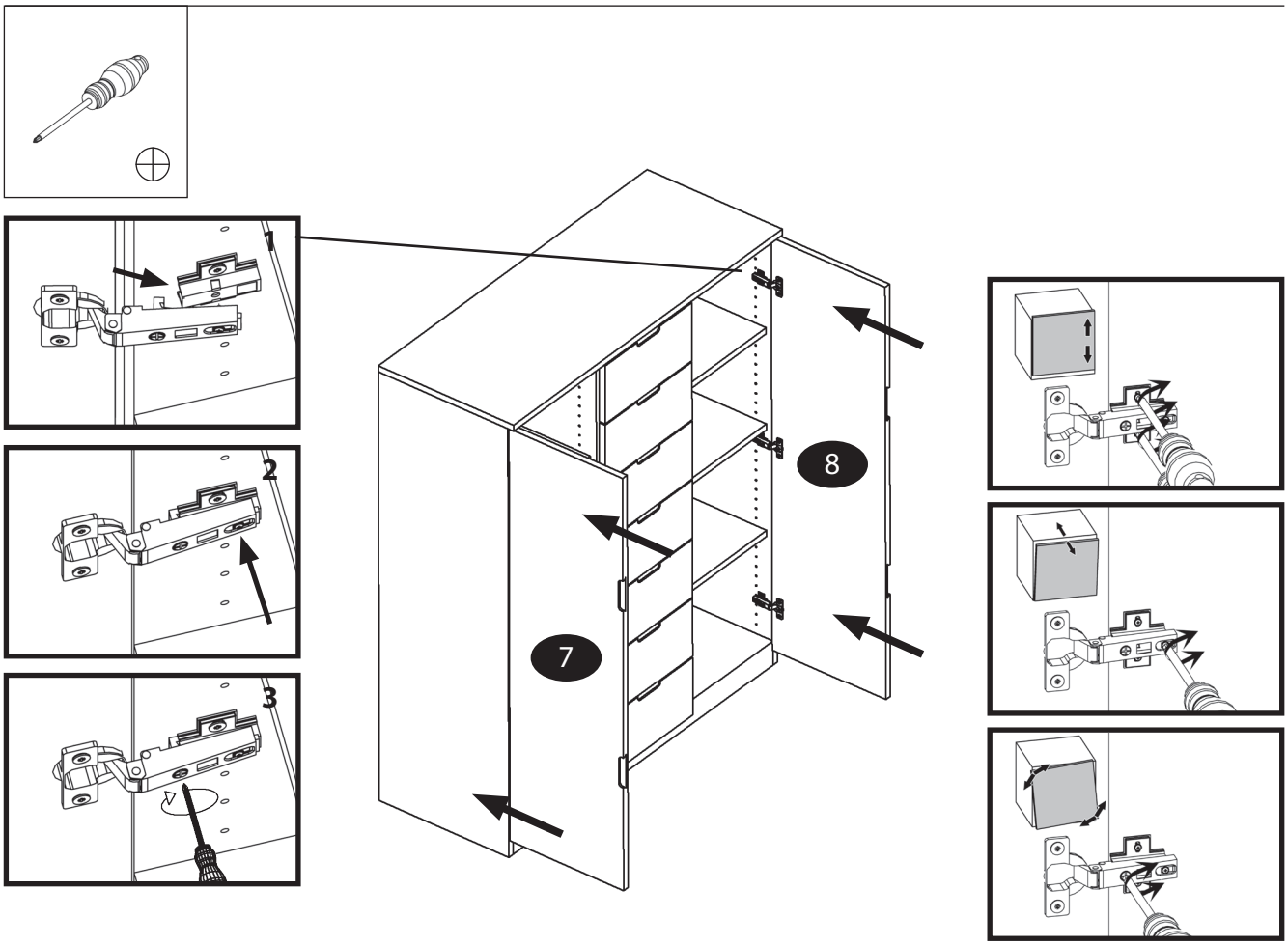
1
2
3
7
8

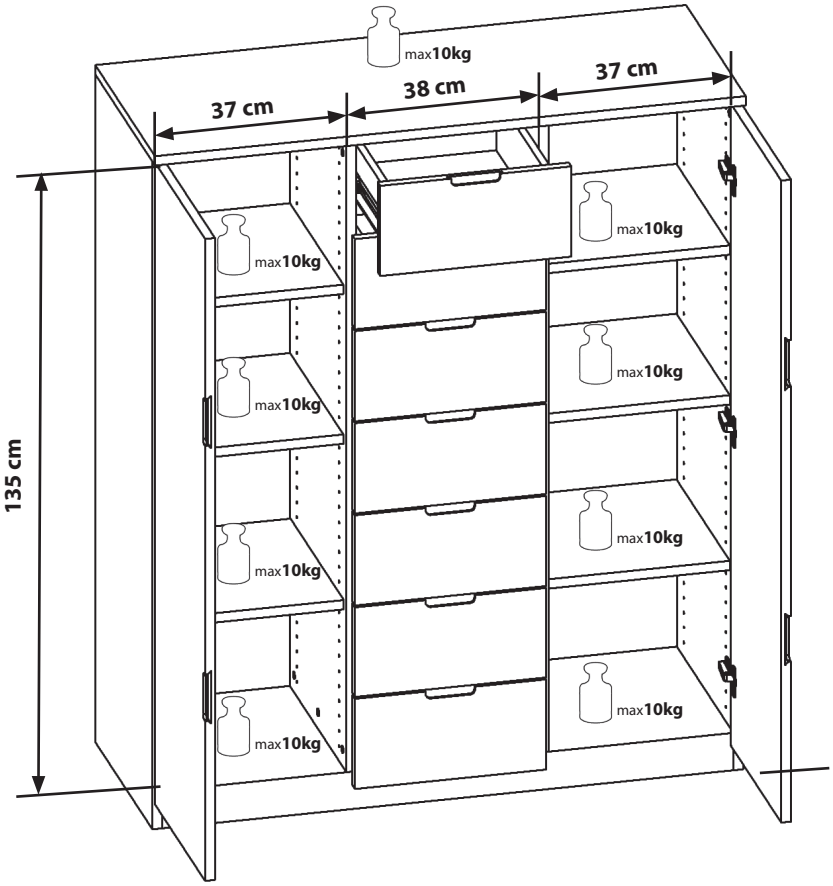
max10kg
37 cm
38 cm
37 cm
135 cm
max10kg
max10kg
max10kg
max10kg
max10kg
max10kg
max10kg
max10kg