Aufbauanleitung

Kommode

Artikel Nummer: 1002898/1002899

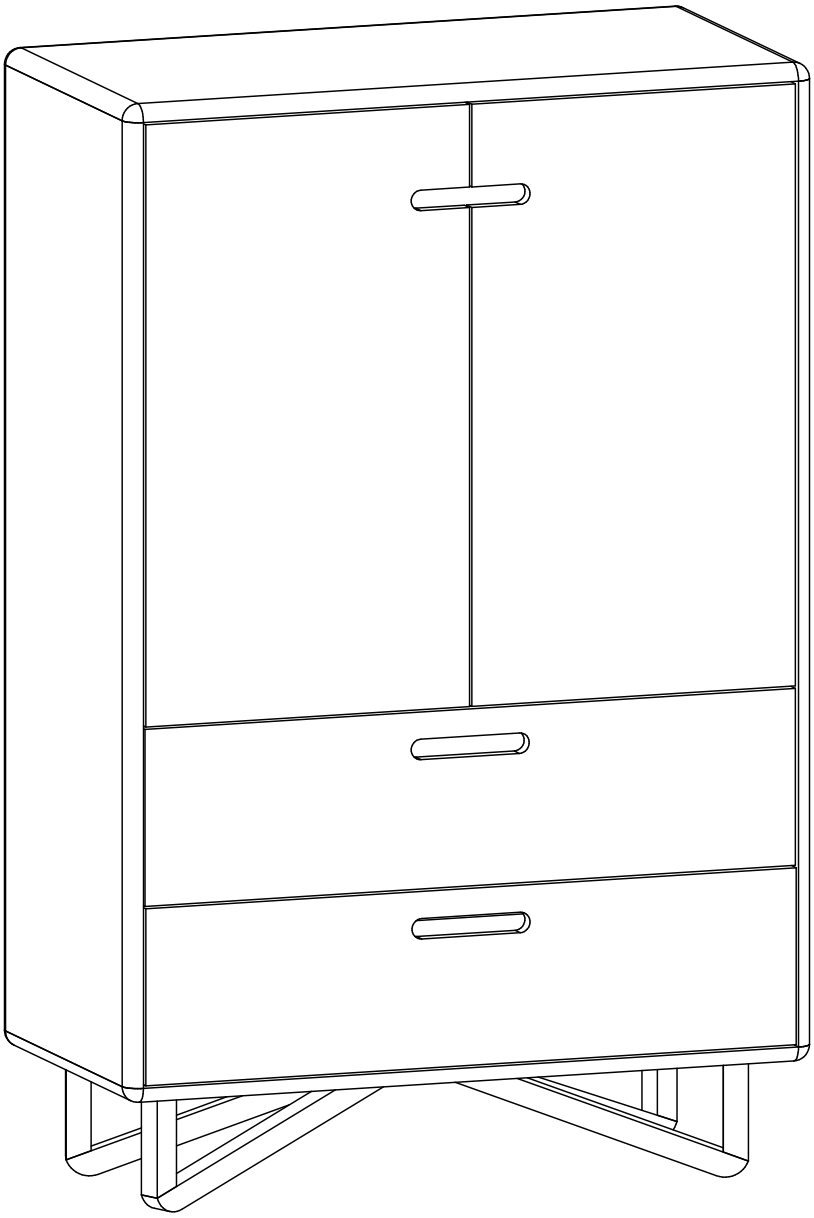

Waschbär:
Waschbär GmbH
Wöhlerstr. 4
79108 Freiburg
Deutschland

Kundenservice:

Deutschland:	Tel. 0761 70 77 89 20	Mo - Fr: 8.00 - 18.00 Uhr	waschbaer.de
Österreich:	Tel. 05574 251 10	Mo - Fr: 8.00 - 18.00 Uhr	waschbaer.at
Schweiz:	Tel. 0848 44 55 66	Mo - Fr: 9.00 - 17.00 Uhr	waschbaer.ch
Nederland:	Tel. 030 774 02 96	ma t/m vr: 9.00 - 17.00 uur	waschbaer.nl

Hersteller:
Firma Wielobranżowa Drewdom
Gatniki 16a
26-200 Końskie
Poland

FSC
www.fsc.org
MIX
Wood from responsible sources
FSC® C162677

Aufbauanleitung

Artikel Nummer: 1002898/1002899

Kommode

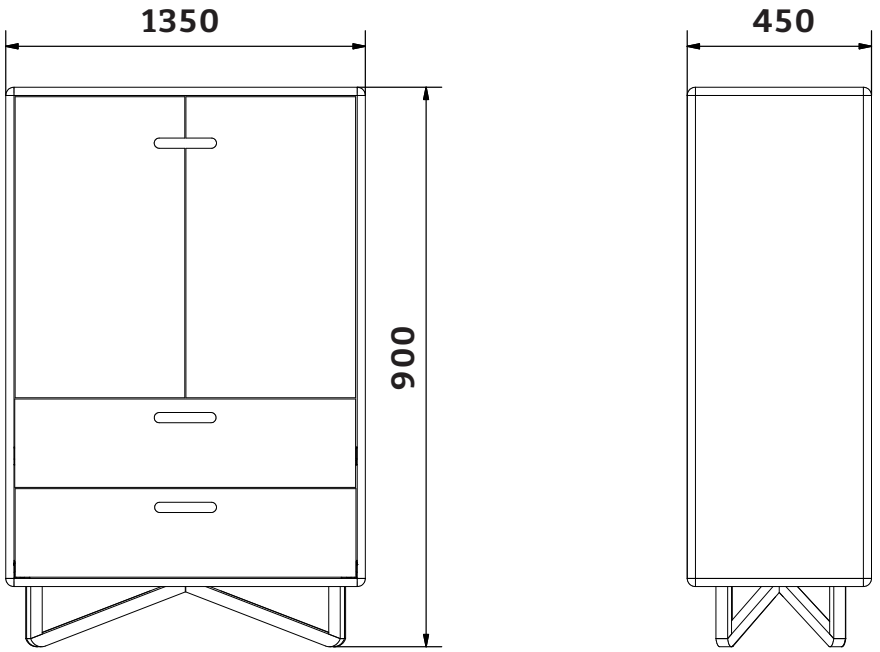

Zubehör

1 x1
2 x1
3 x1
4 x1
5 x1
6 x1
7 x1
8 x1
9 x2
10 x2
11 x4

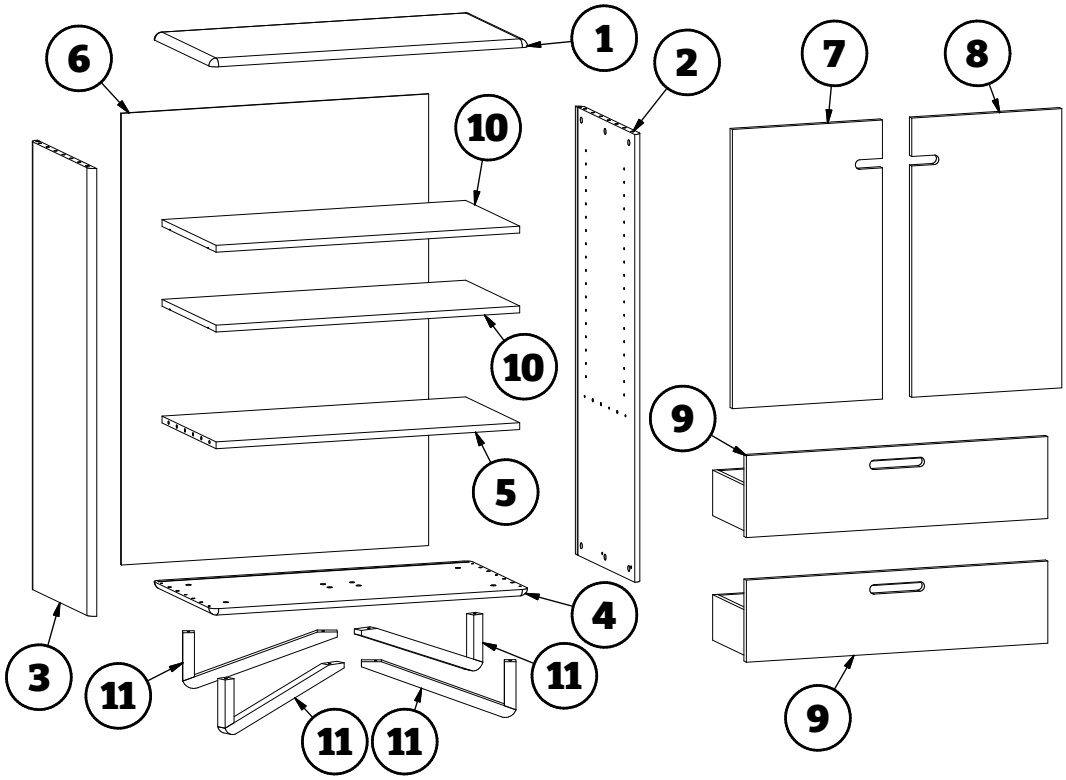

Aufbauanleitung

Artikel Nummer: 1002898/1002899

RW1 **2x**	ST5 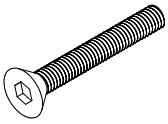 **8x**	E
IS1 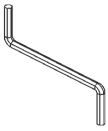 **1x**	VS1 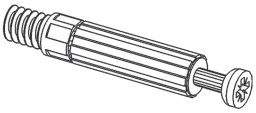 **18x**	EX2 **18x**
BT1 **8x**	S3 **4x**	

1

VS1 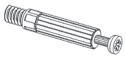 **3x**

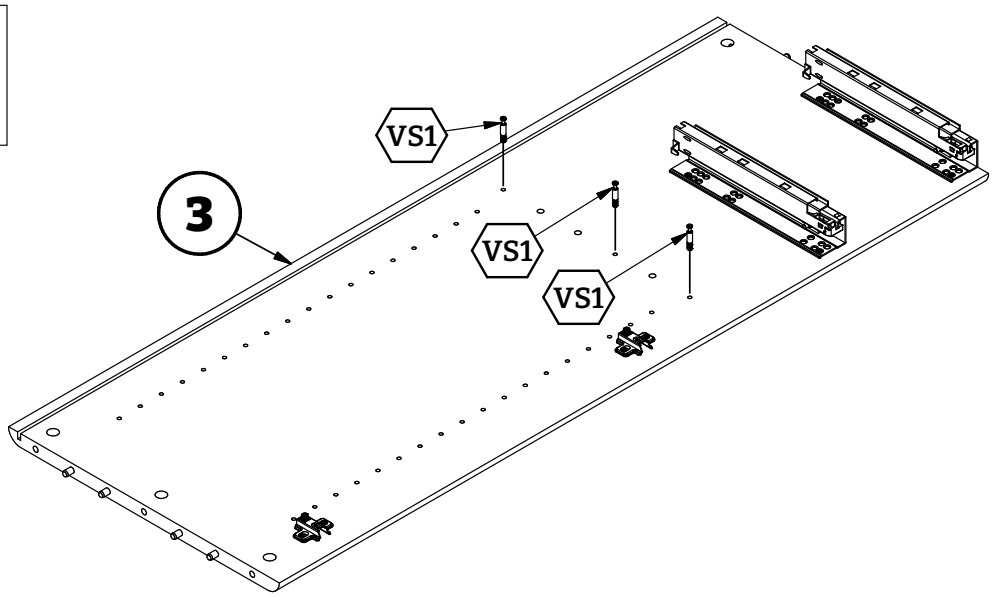

2

VS1 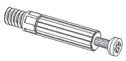 **3x**

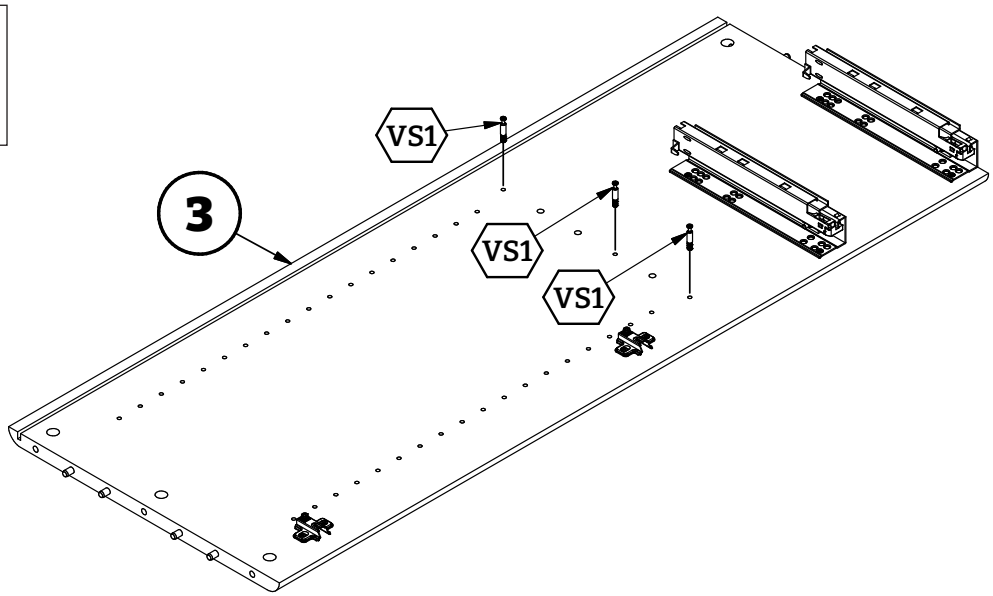

3

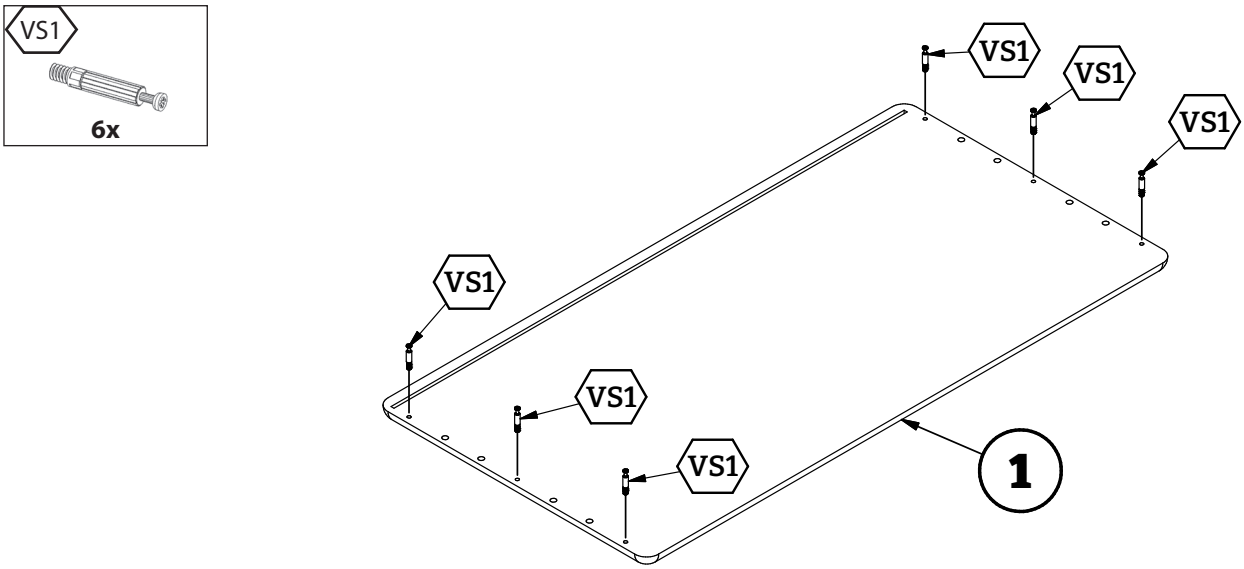
VS1
6x
VS1
VS1
VS1
VS1
VS1
VS1
1

4

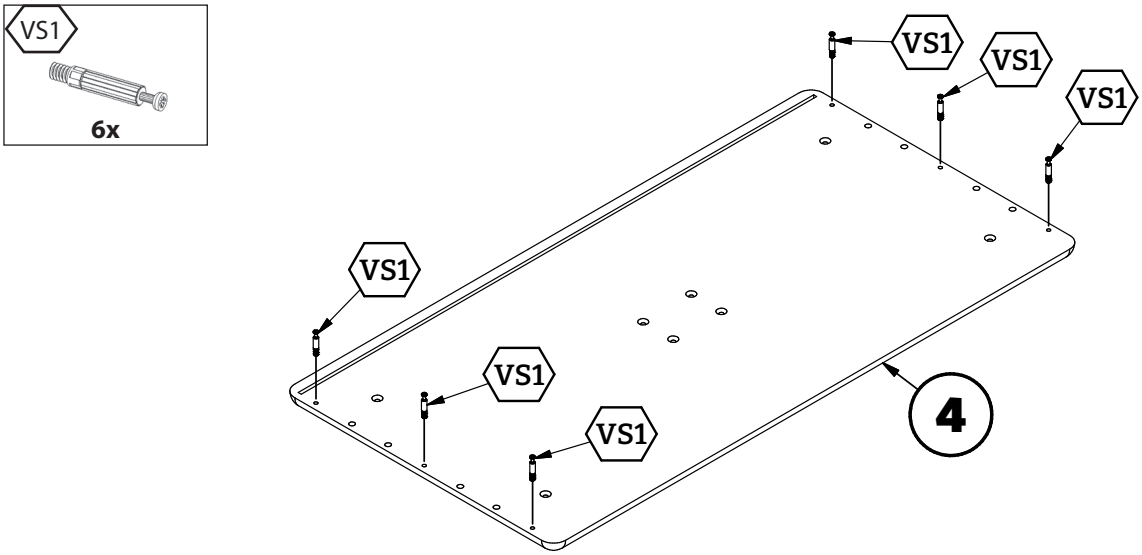
VS1
6x
VS1
VS1
VS1
VS1
VS1
VS1
4

5

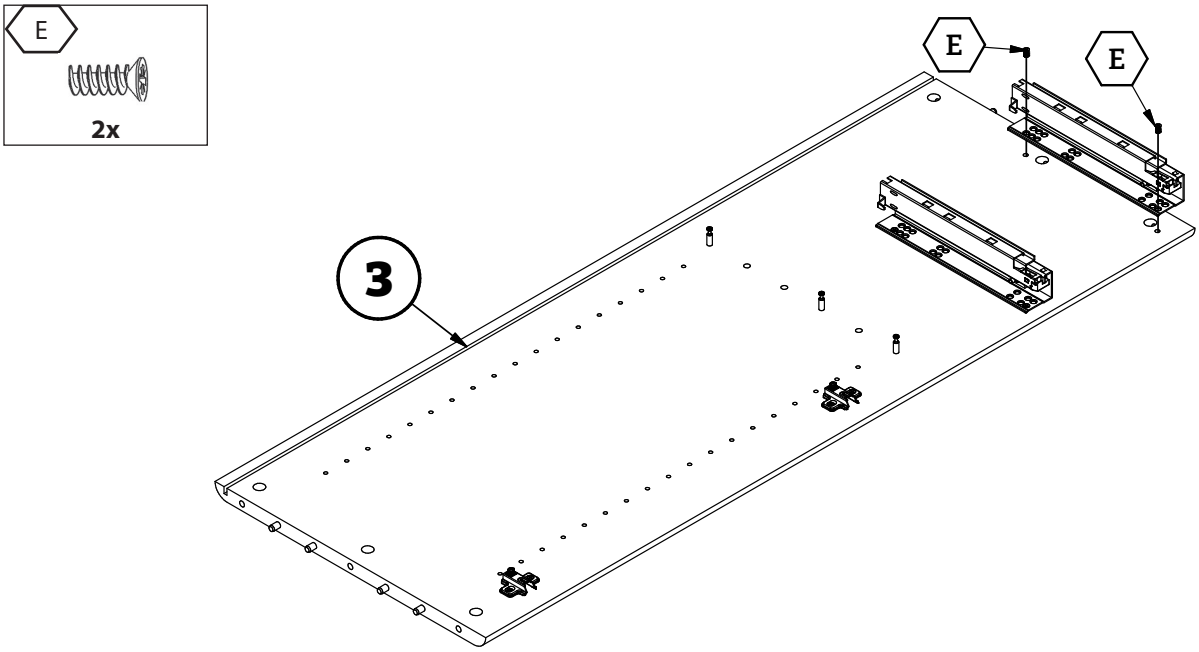
E
2x
E
E
3

6

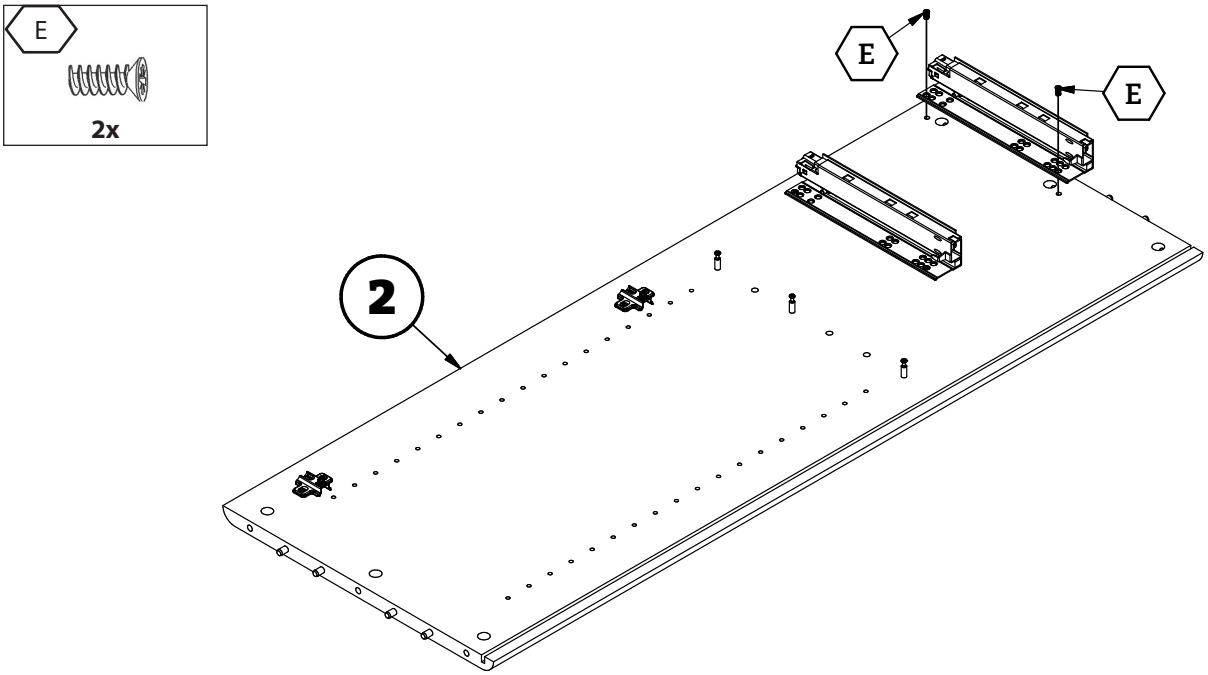

7

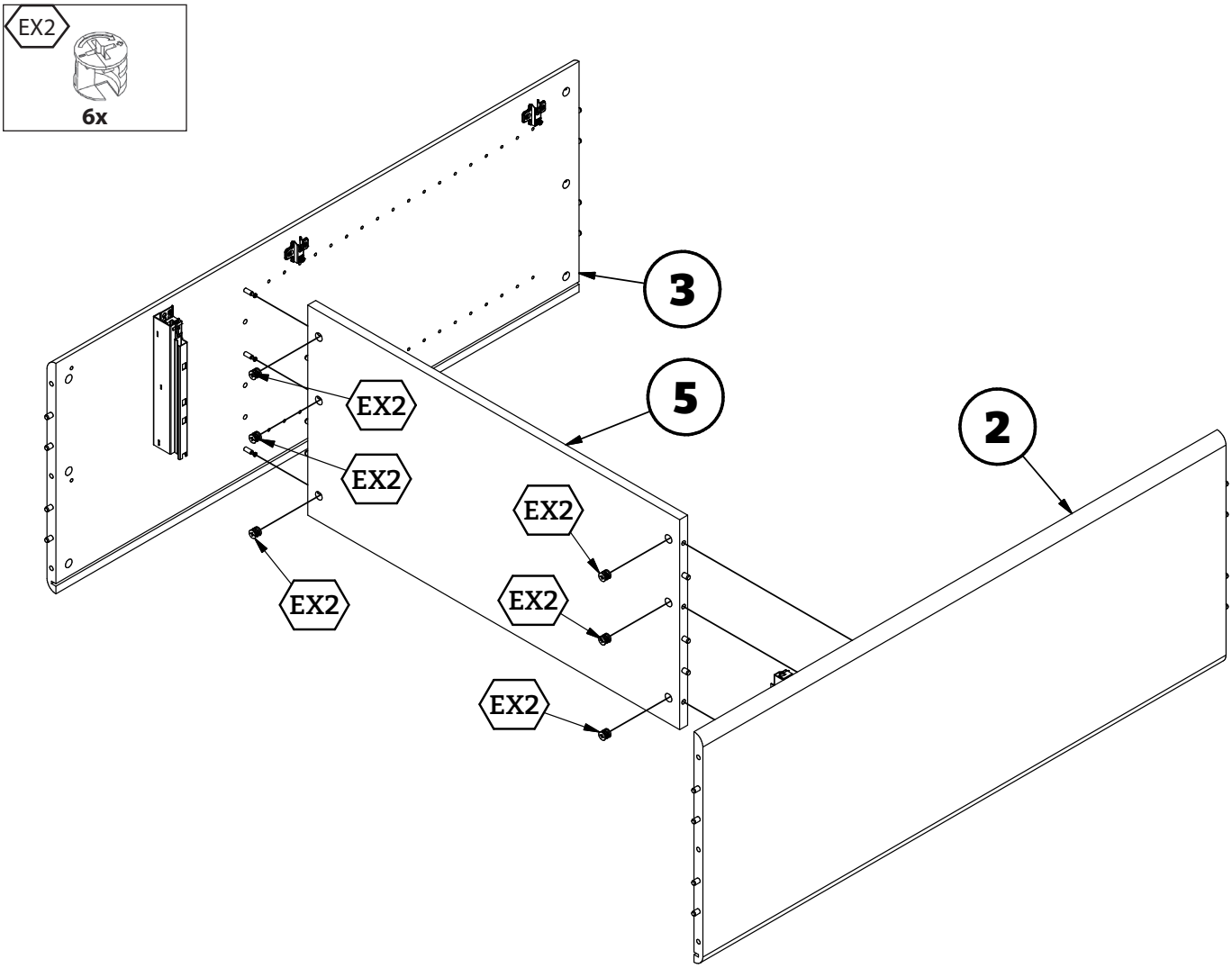

8

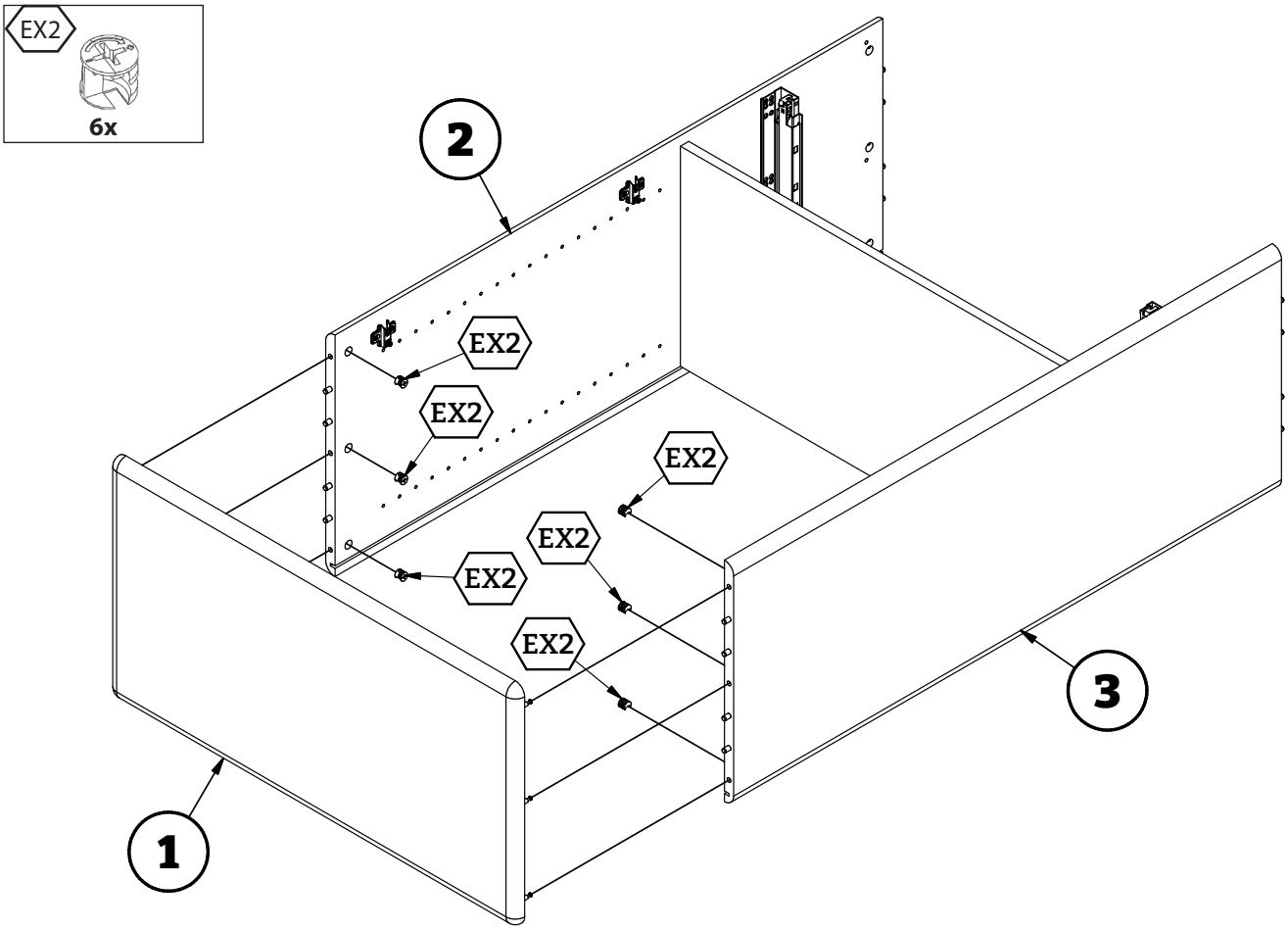

9

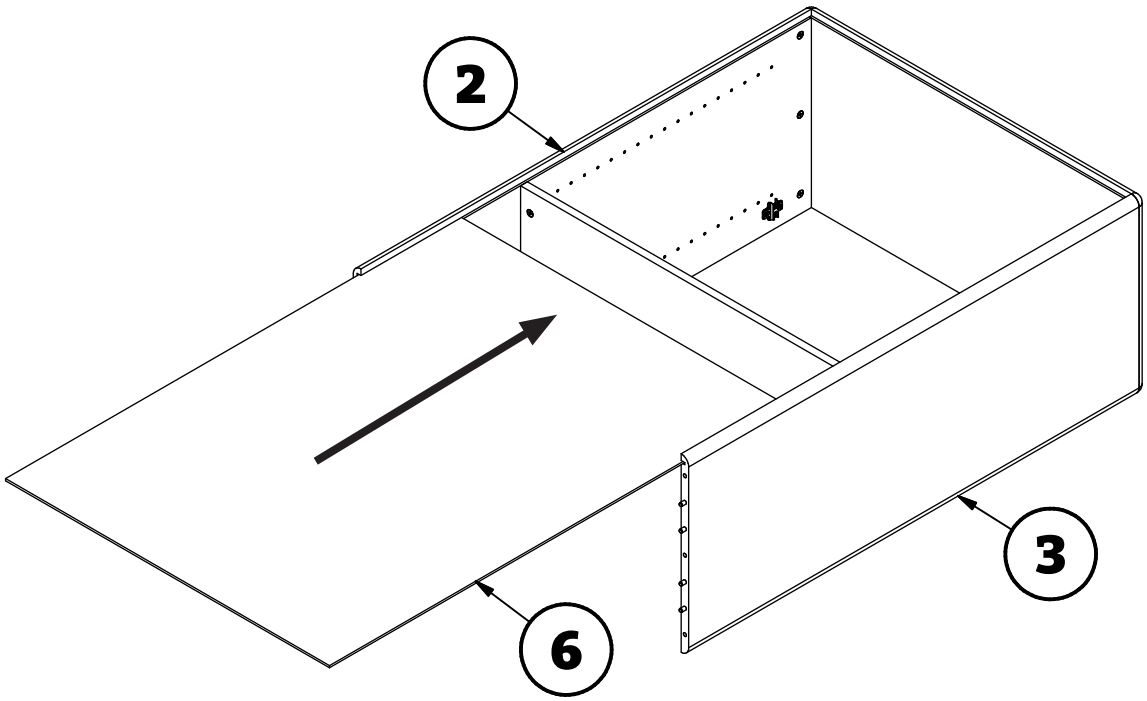

10

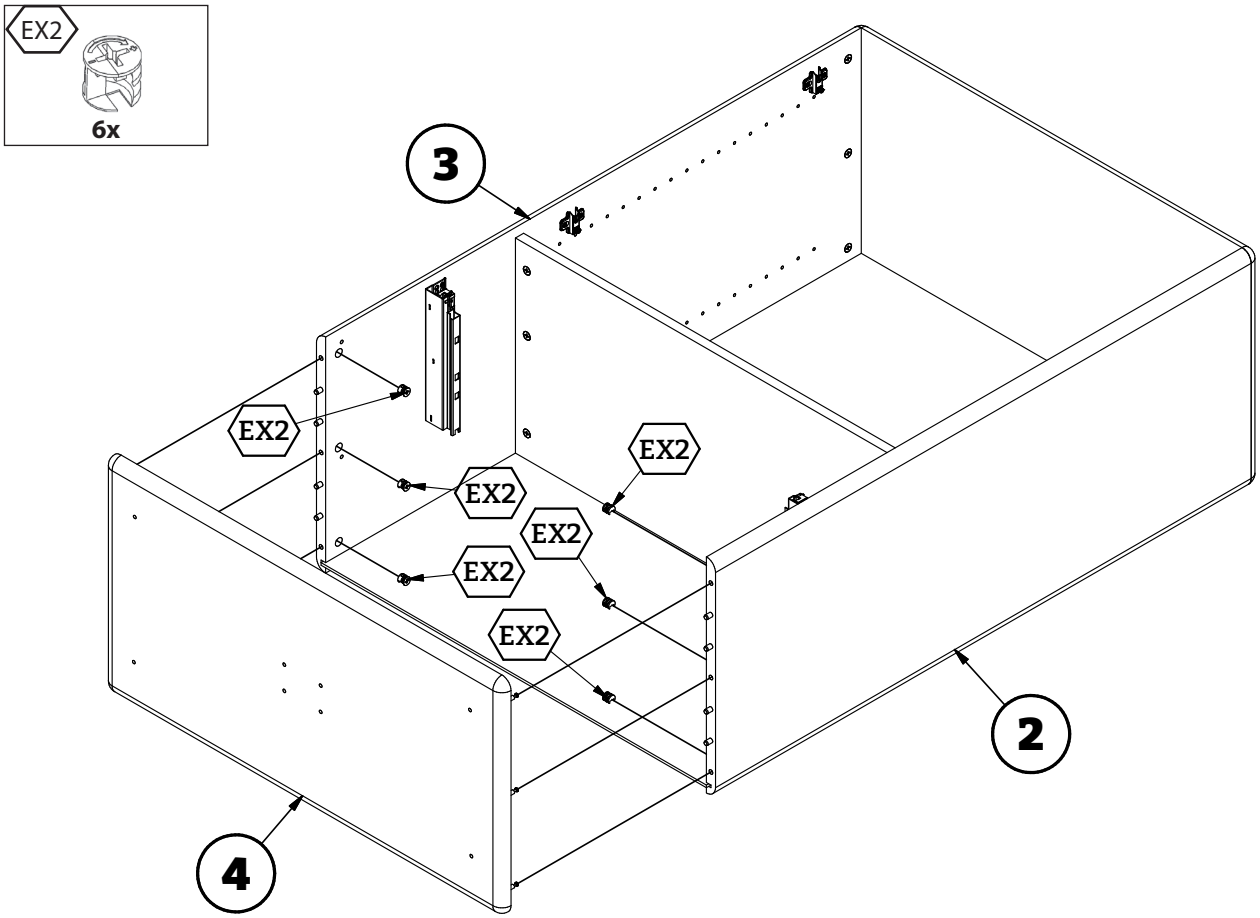

11

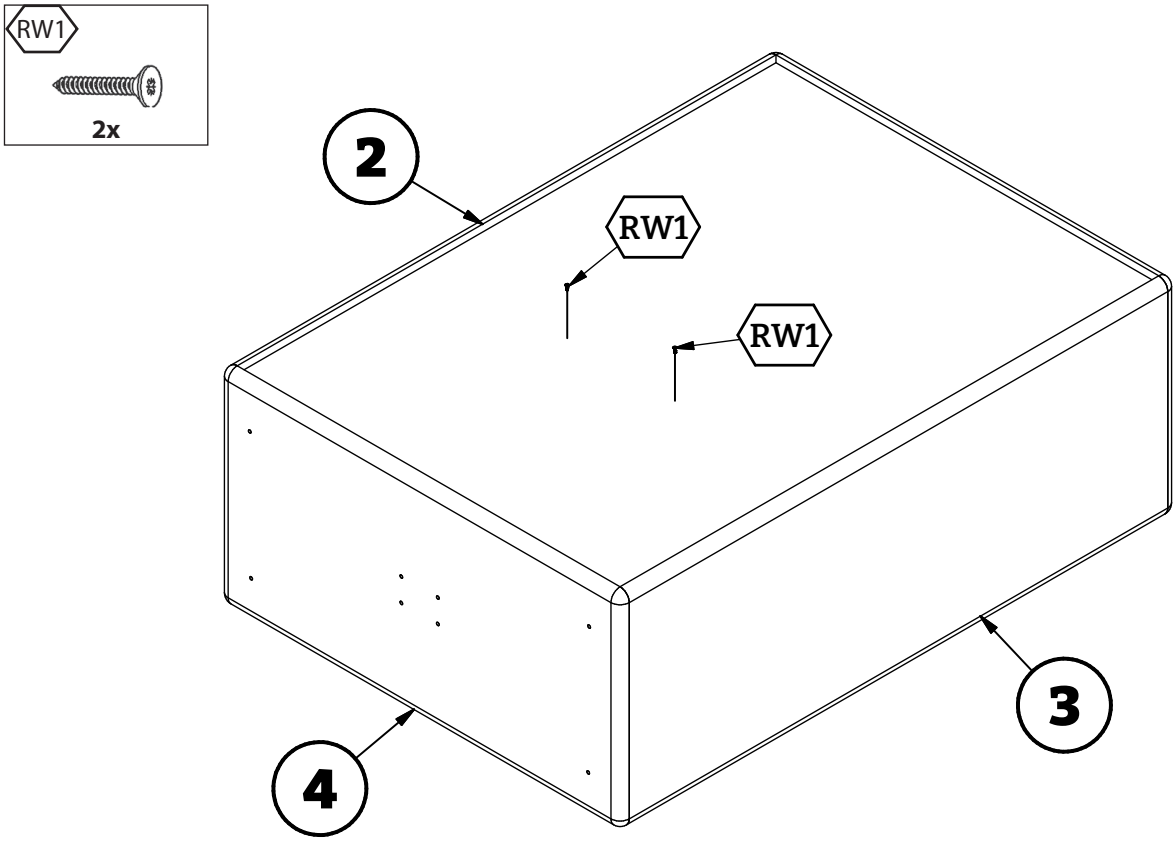

12

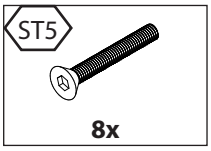

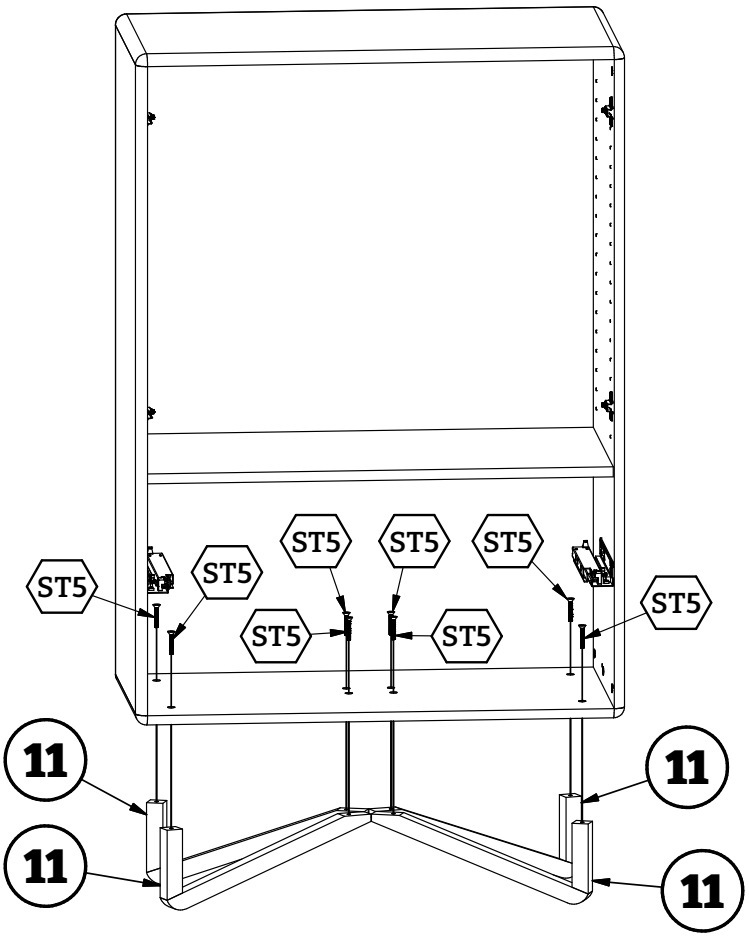

13

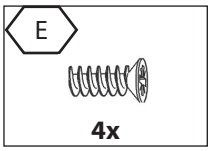

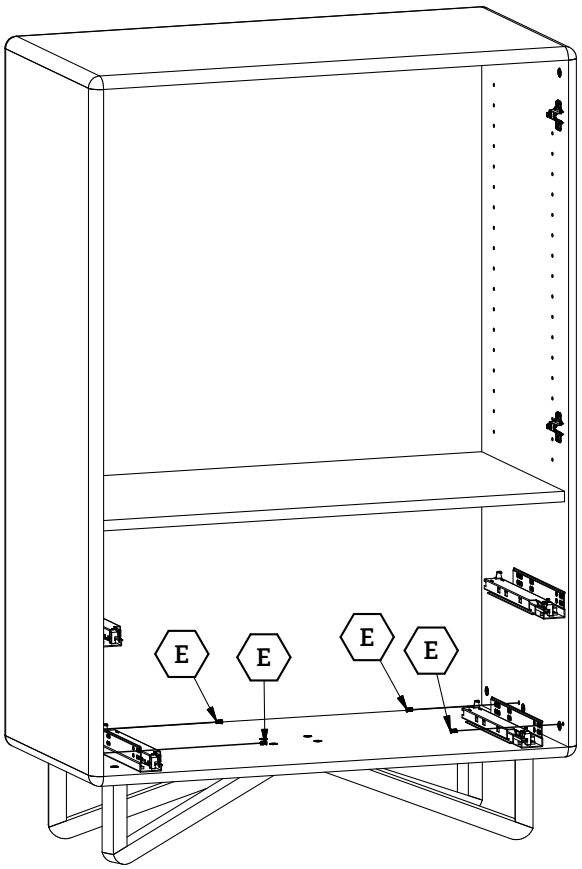

14

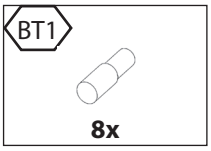

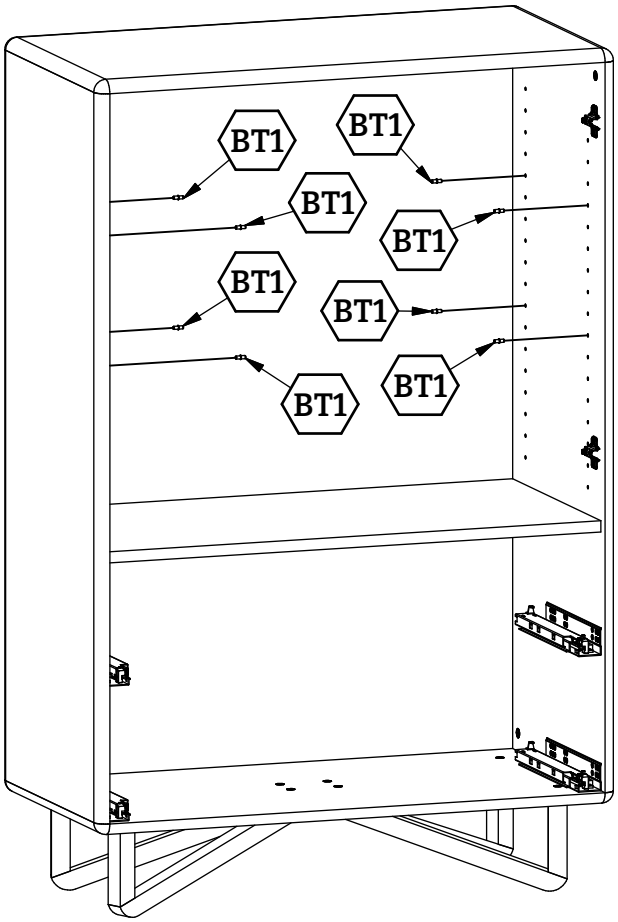

15

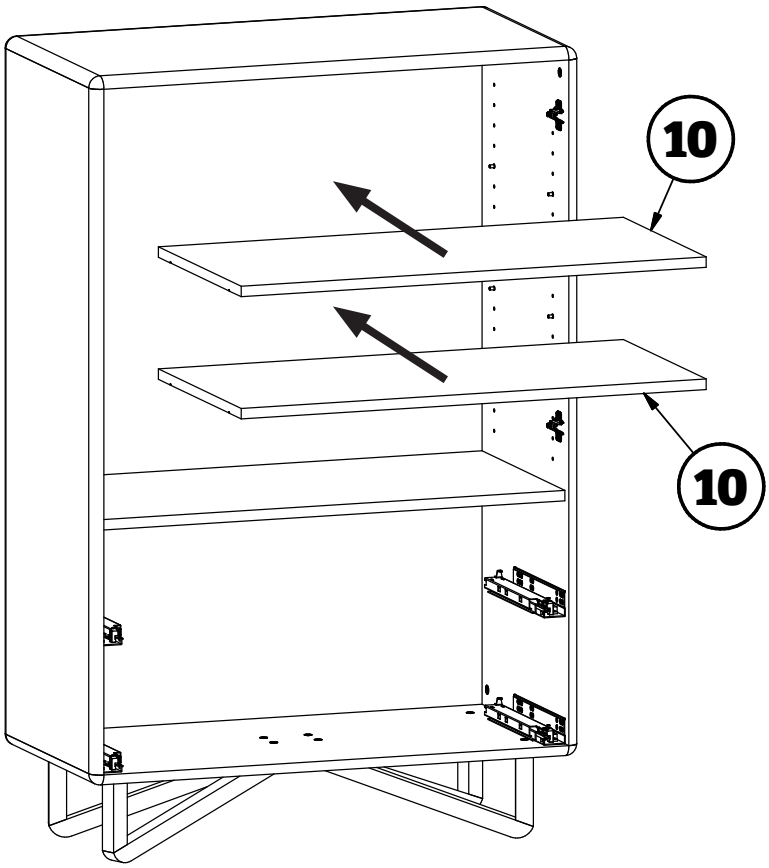

16

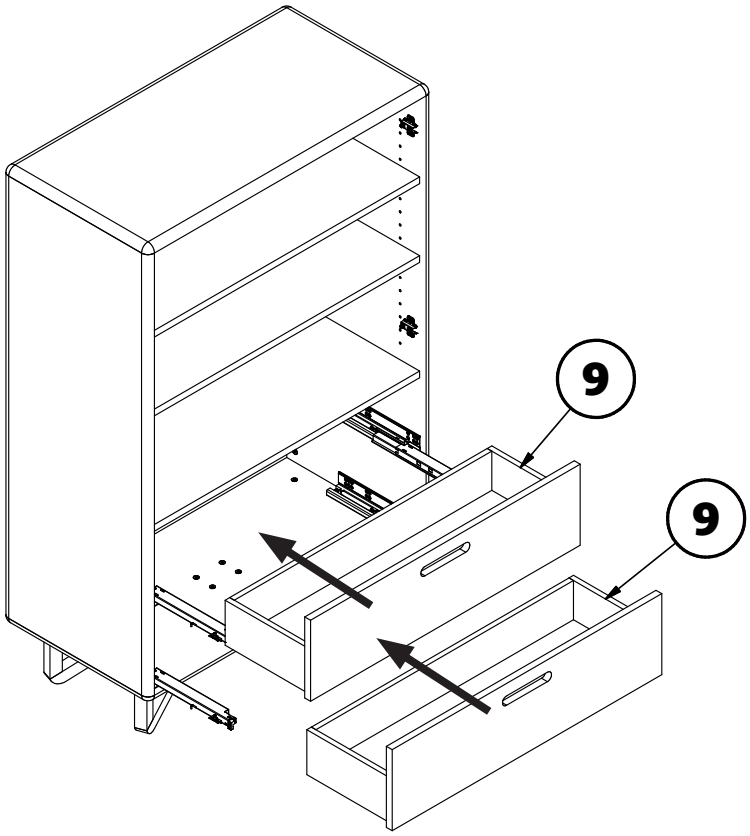

17

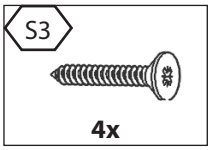

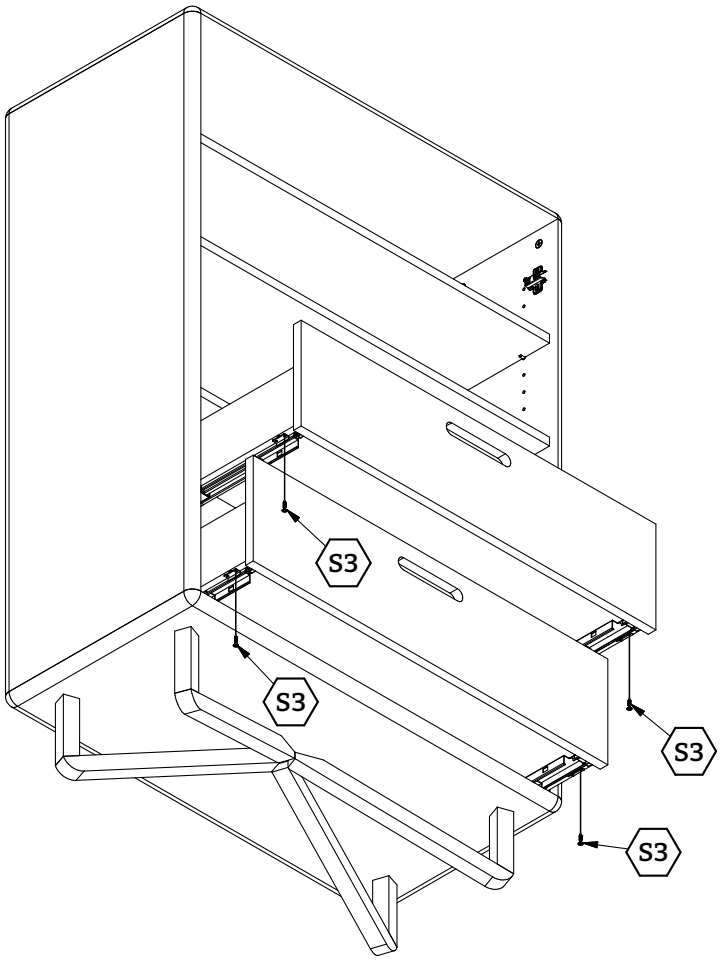
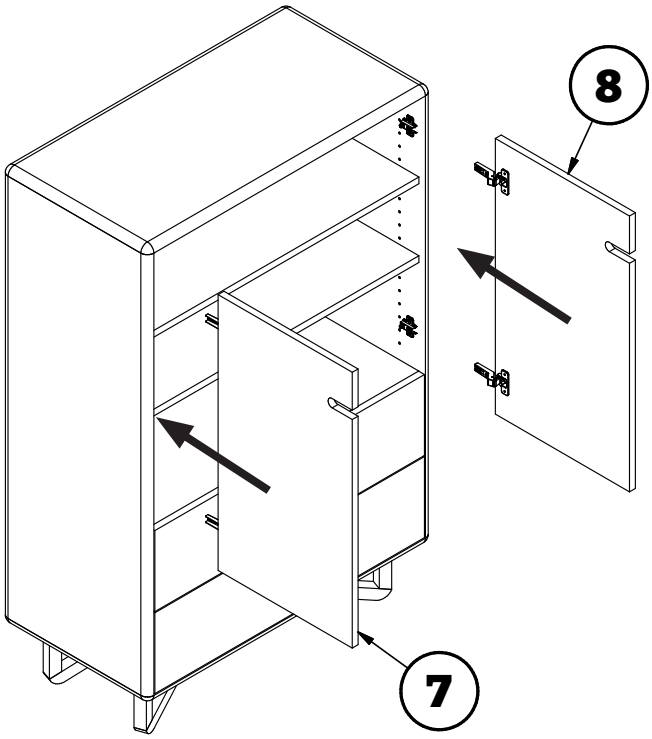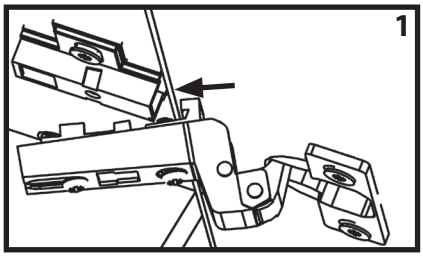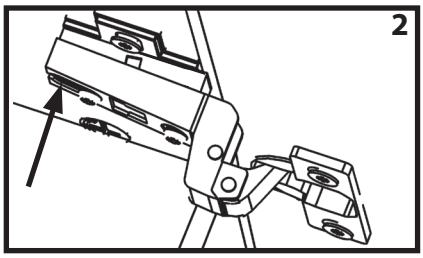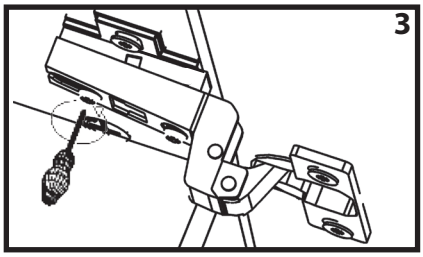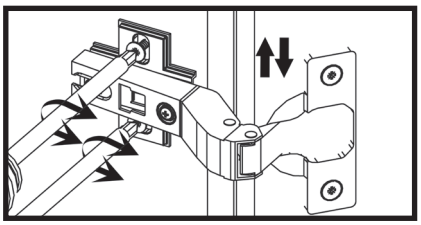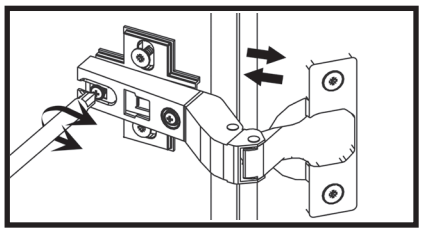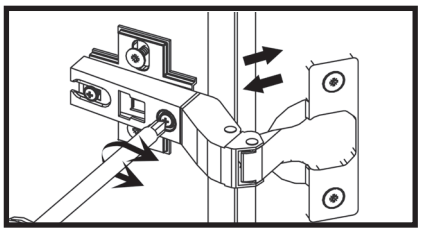
18